产品规格书

DCC 施可瑞
2023-03-01
受控

Q200C-WG-D28X96-3D30

200mm 单轮三段三档中央控制脚轮

脚轮有定向、直行和全制动三档功能。

内置无间隙滚珠轴承，保证了脚轮的平衡性和稳定性；高密度金属支架提高了结构刚性和承载能力。

采用 TPU 轮面，有极好的减震、耐磨作用，安全可靠。

技术数据
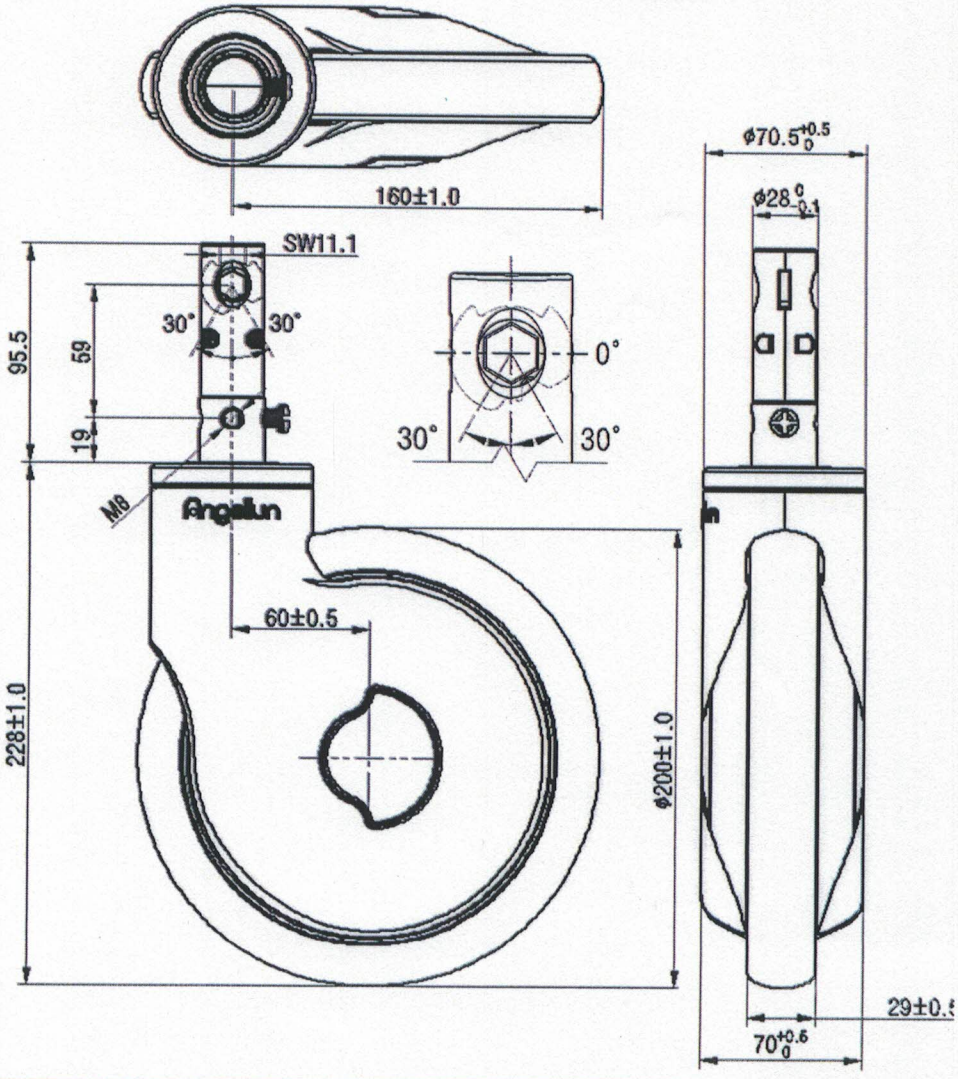
轮子直径	200mm
轮面宽度	29mm
脚轮宽度	70mm
中控轴直径	28mm
中控轴长度	95.5mm
偏移量	60mm
旋转半径	160mm
旋转阻止	320mm
安装高度	228mm
温度	-30/+60°C
标准	EN12531
重量	1.95kg
动（力）载重量	160kg
静载重量	200kg